UDOR WATER POWER

SERIE - SERIES

GAMMA

839700 GAMMA 162 TS 1C
837200 GAMMA 202 TS 1C
840200 GAMMA 242 TS 1C
839600 GAMMA 162 TS 2C
837100 GAMMA 202 TS 2C
840100 GAMMA 242 TS 2C

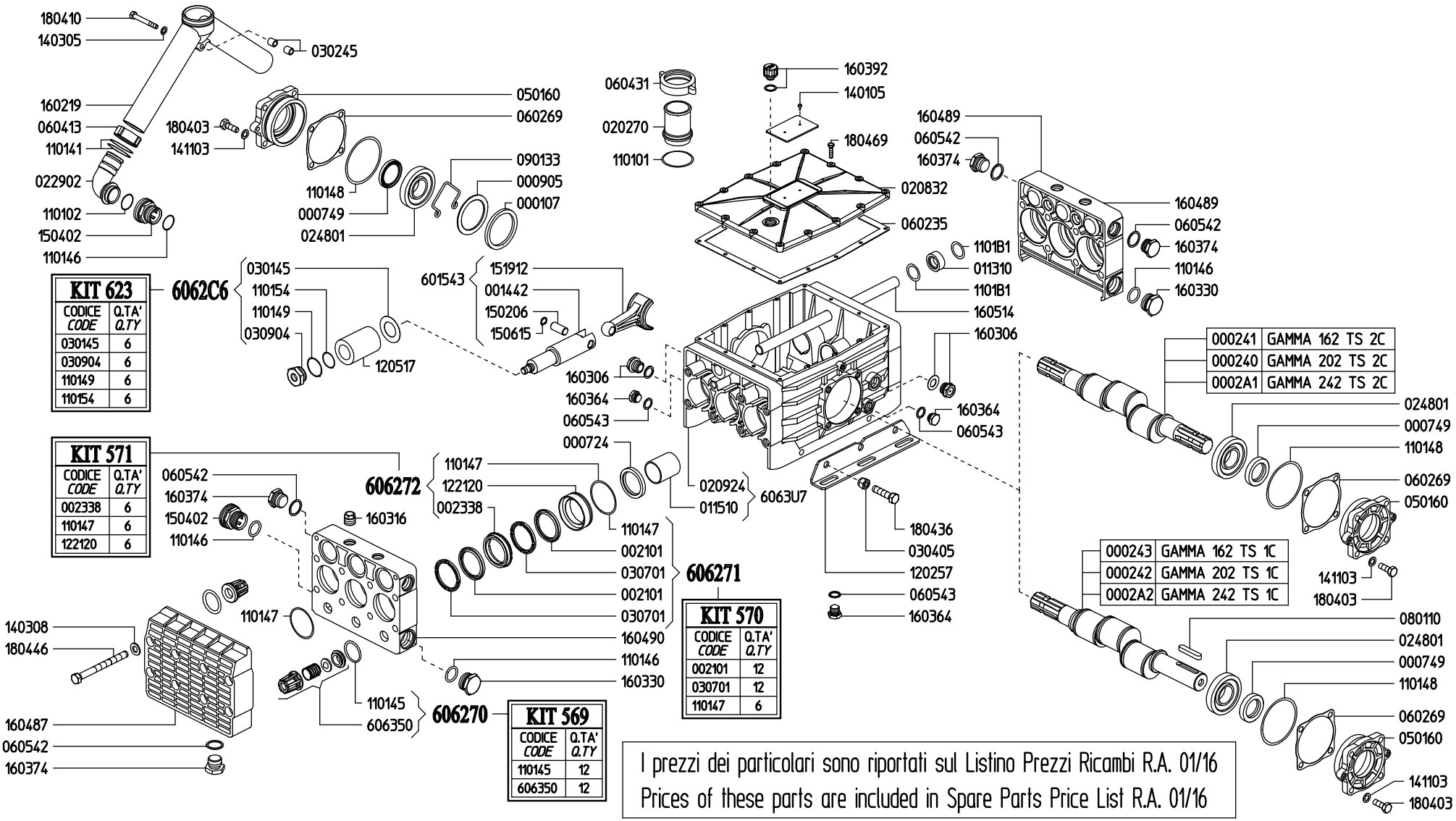

KIT 623	
CODICE CODE	Q.TA' Q.TY
030145	6
030904	6
110149	6
110154	6

KIT 571	
CODICE CODE	Q.TA' Q.TY
002338	6
110147	6
122120	6

KIT 570	
CODICE CODE	Q.TA' Q.TY
002101	12
030701	12
110147	6

KIT 569	
CODICE CODE	Q.TA' Q.TY
110145	12
606350	12

000241	GAMMA 162 TS 2C
000240	GAMMA 202 TS 2C
0002A1	GAMMA 242 TS 2C

000243	GAMMA 162 TS 1C
000242	GAMMA 202 TS 1C
0002A2	GAMMA 242 TS 1C

I prezzi dei particolari sono riportati sul Listino Prezzi Ricambi R.A. 01/16

Prices of these parts are included in Spare Parts Price List R.A. 01/16